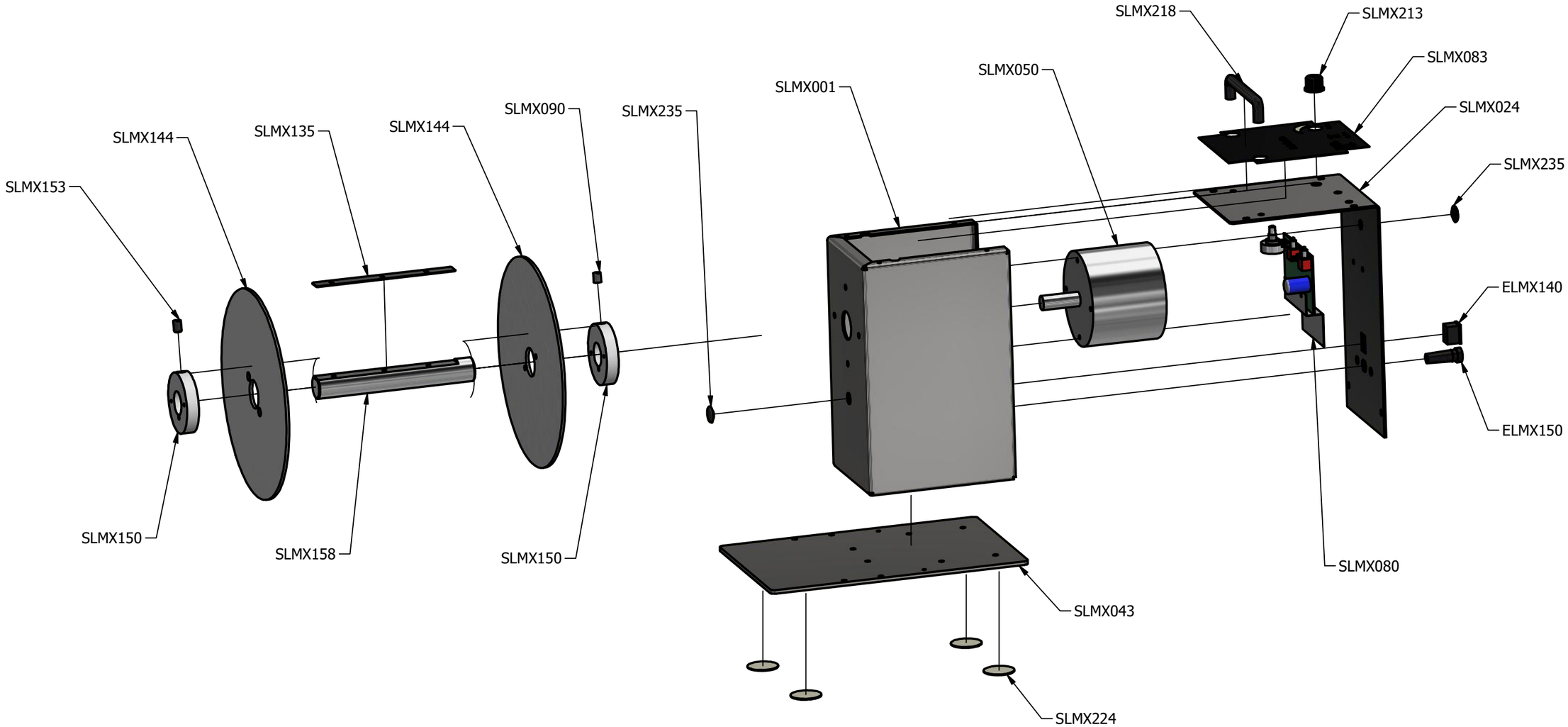

EU

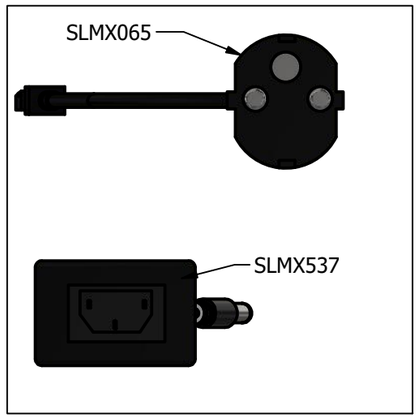

UK

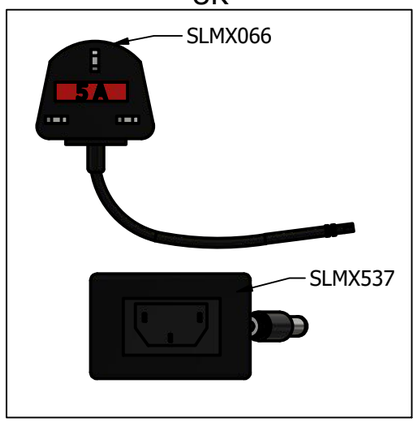

Conçu par Franck ACHO	EXPLODED VIEW	Date 28-10-19	
labelmate	CAT-3-1-INCH		
	PN: LMR008	Modification	Feuille 1 / 1